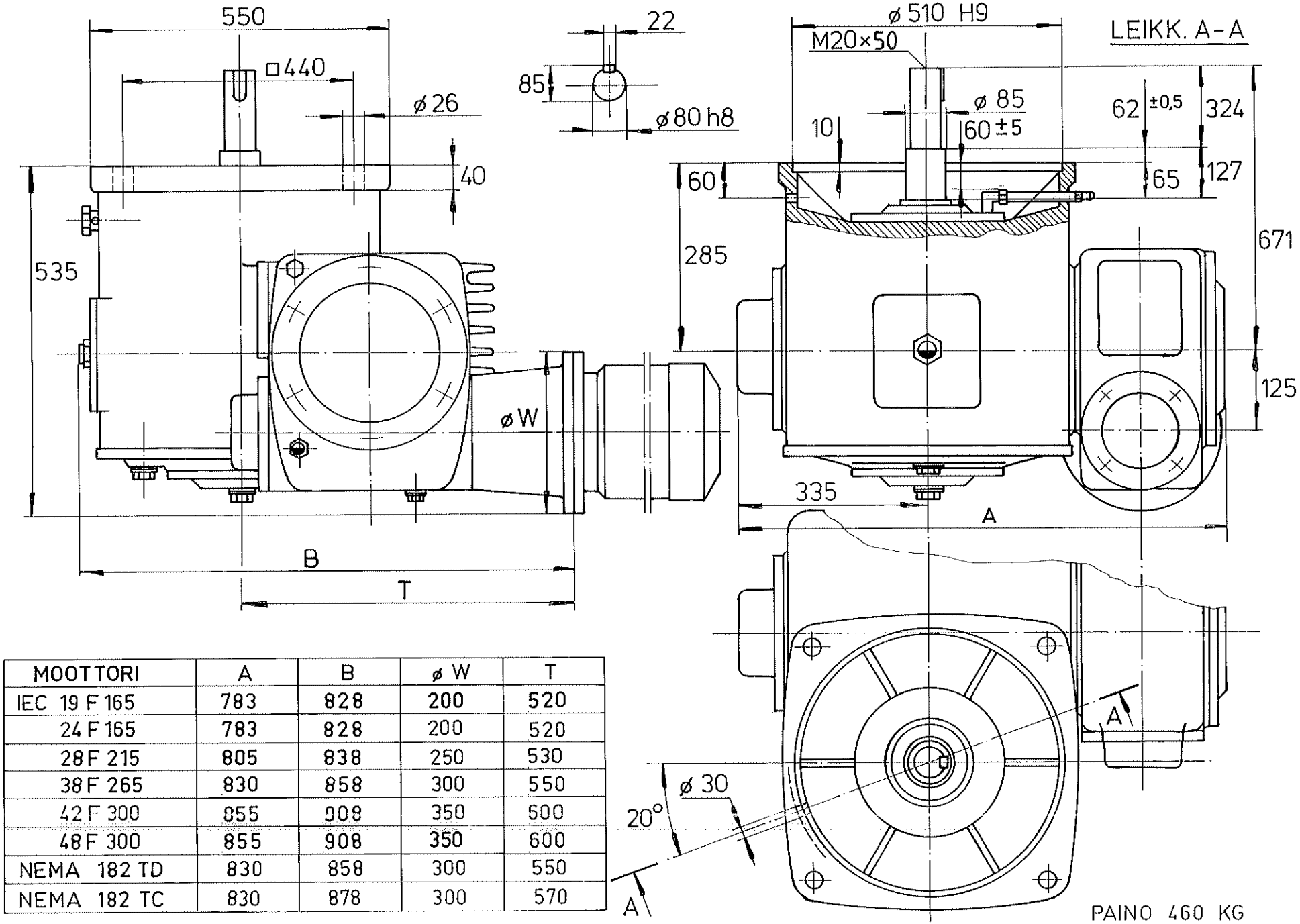

MOOTTORI	A	B	ø W	T
IEC 19 F 165	783	828	200	520
24 F 165	783	828	200	520
28 F 215	805	838	250	530
38 F 265	830	858	300	550
42 F 300	855	908	350	600
48 F 300	855	908	350	600
NEMA 182 TD	830	858	300	550
NEMA 182 TC	830	878	300	570

KUMERA OY

CVSM-3250 E
KATTOKIINNITYS
MITTAPIIRROS

24 04 72

M2.5

80-08-05

AKH

Toimistopaikel Oy Begoma 0.05